Lipton
BLACK ROSE
LIME & CHILLIES
POTATO CHIPS

UNICA 10L02 - 20 ВАГОНЕТКА ЗА ДОЛНИ/НИСКИ КУЈНСКИ ЕЛЕМЕНТИ

Лизгачи

G*GRASS

Производител	INOXA
Идент	031673
Опис	Оптимизирајте ја Вашата кујна со вагонетка Unica 10L02, идеална за тесни елементи од 200 мм. Со елегантен антрацит финиш, издржлива конструкција и Grass лизгачи за тивко меко затворање, таа нуди врвна практичност и модерен стил.
Ширина на елемент	200 мм - Надворешна ширина на елементот
Длаб. на елементот	470 мм - минимум
Место на примена	Кујни - долни елементи.
Носивост	40 кг.
Меко затварање	Да - Интегриран систем во лизгачите
Особини	» Капацитет до 40 кг; » Лизгачи Grass;
Боја	Антрацит

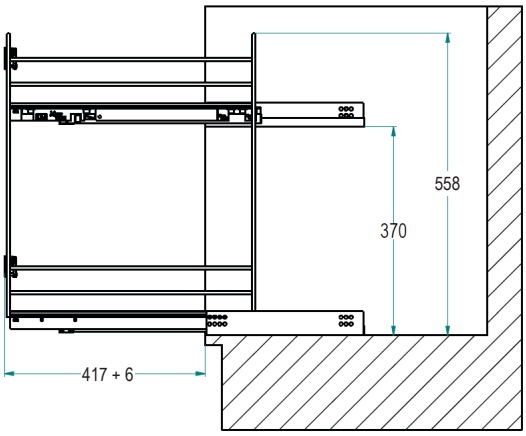

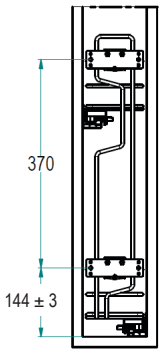

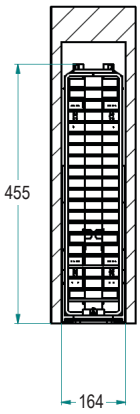

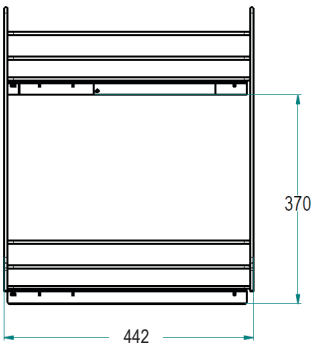

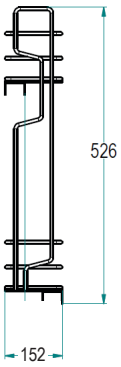
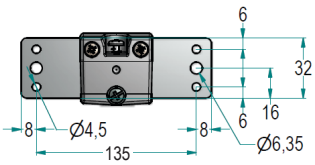
Држач за врата